CADTHCAD

CAM

1.
   - “”“”
   -
   - “”“”
   - **smbendcreate**

   3D[] <>
2.
   1
3.
   -
   - Enter

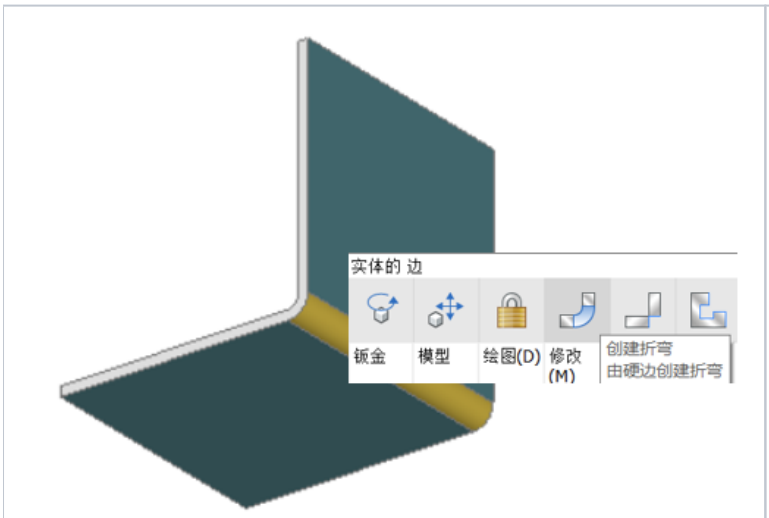	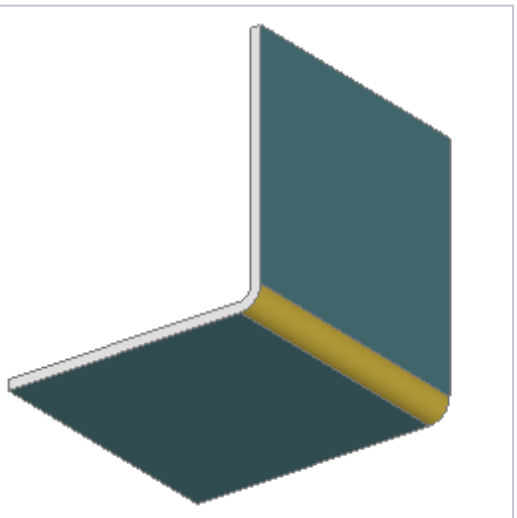

1.
   - “”“”
   -
   - “”“”
   - **smjunctioncreate**

   3D[] <>
2.
   1

3.

-
- Enter

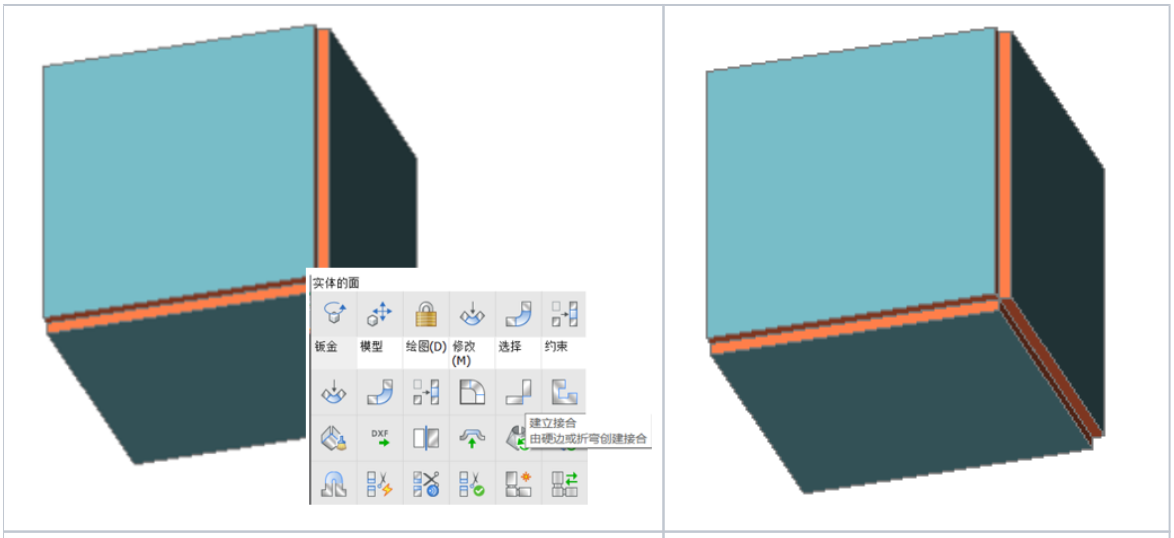

-
-
-

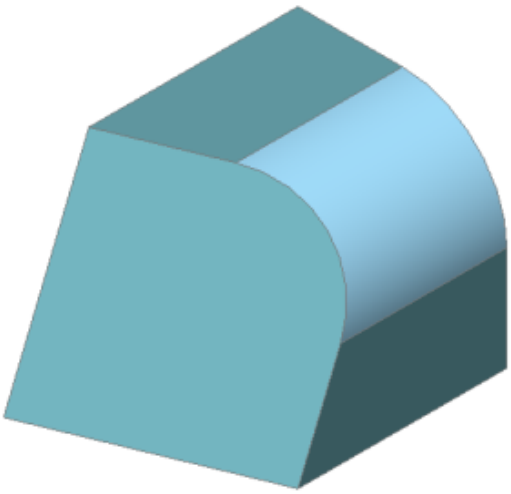

1.

- 
- hoose
- **smreliefcreate**

2.
3D[]

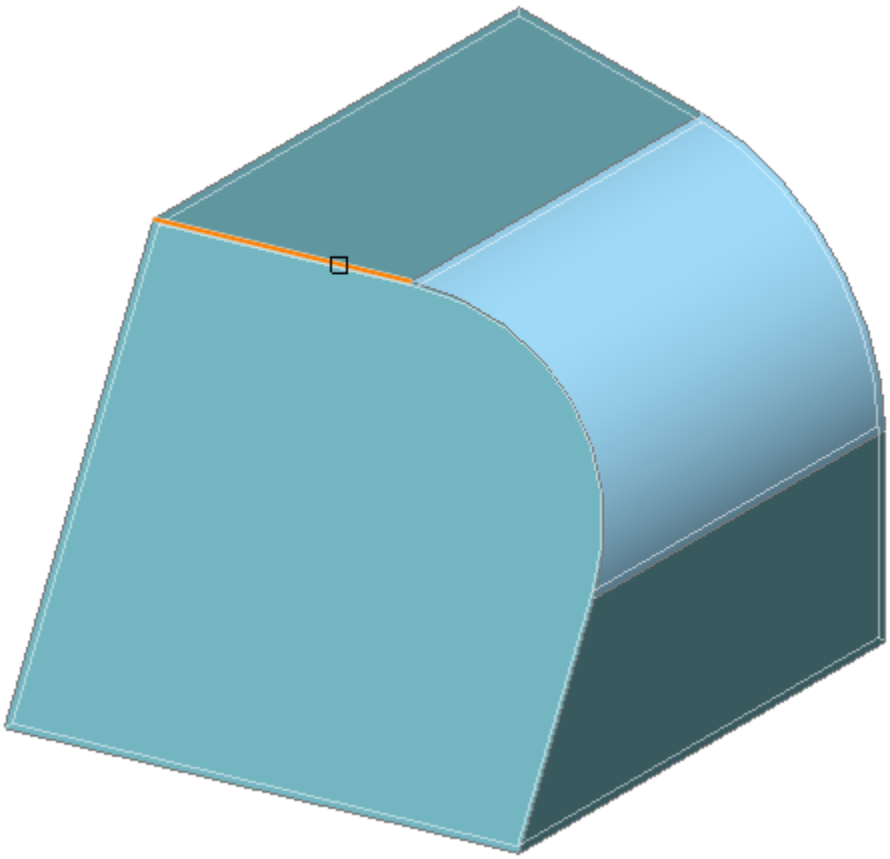

3. Enter

[/] <>

4. Enter



“”

5.

- “”“”

- “”“”
- **smjunctioncreate**

6. 3D[] <>

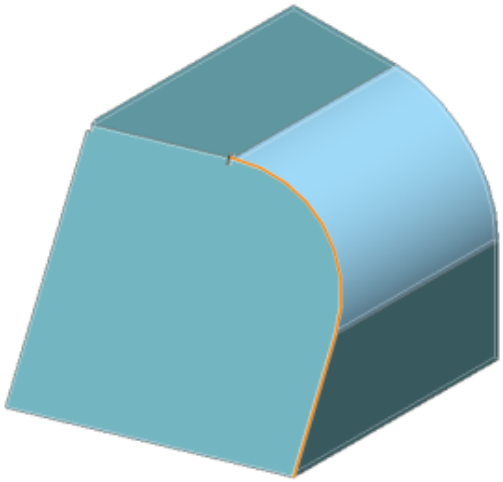

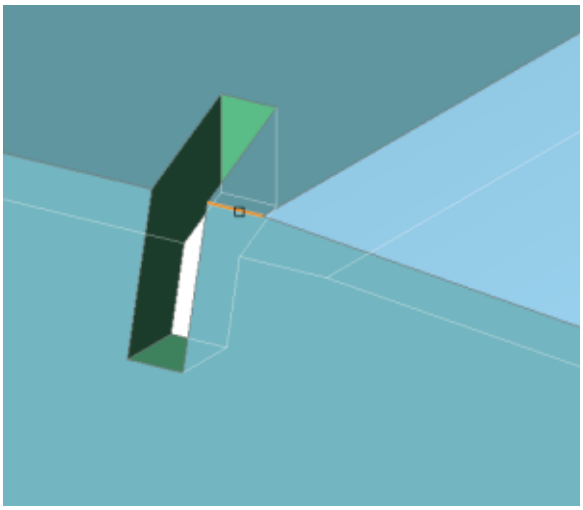

7.
-
- “”“”
- **smbendcreate**

8. 3D[] <>
Enter

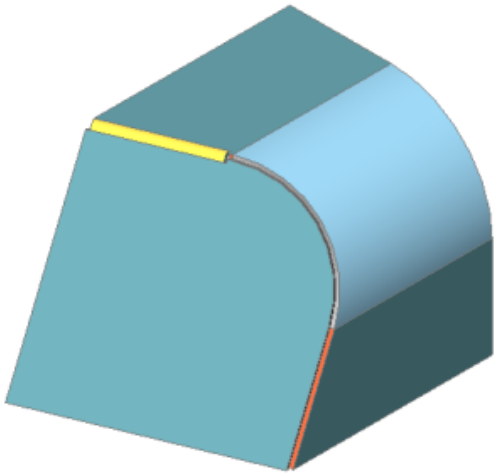

9. 
- “”“”
- “”“”
- **smunfold**

10. []

11.

12. [2D/3D//] <>
Enter

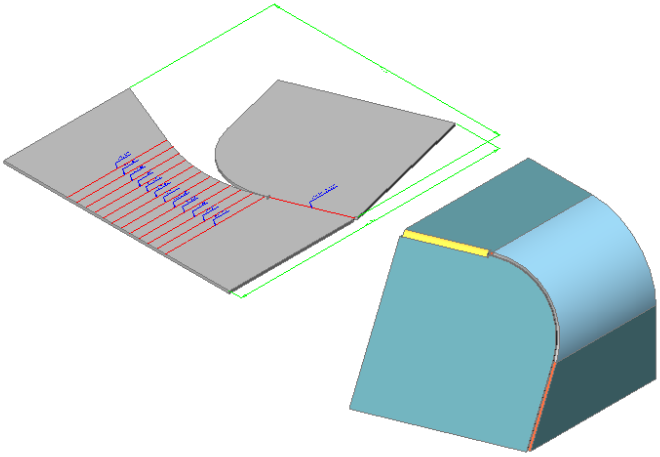

1. SmImprint

2.

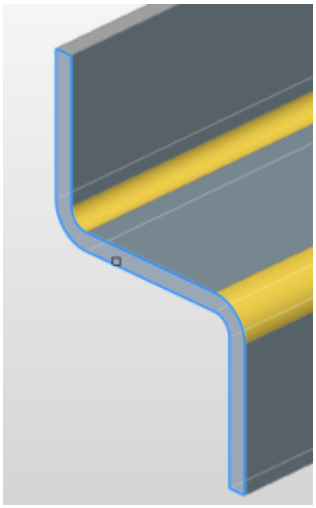

3. Enter

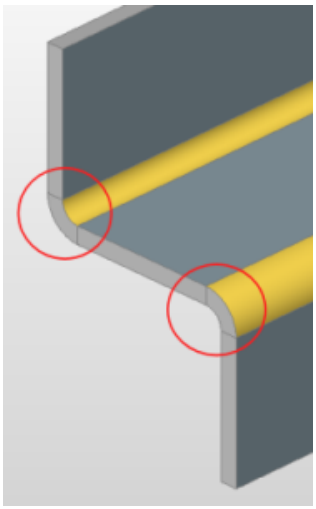

4.

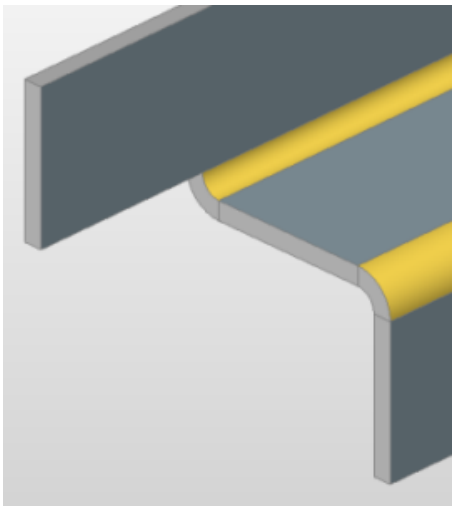

5. DmSimplify

1. Mechanical.
2. Mechanical“”
3. :

    - “”“”“”
      “”
    - “”“”

1. “”
2.

    - “”“”
    - “”“”“”
    - “”“”“”

1. “”
2.
3.

    - “”“”“”
    - “”“”“”

1. “”
2.

    - “”“”
    - “”“”“”
    - “”“”“”

THCAD

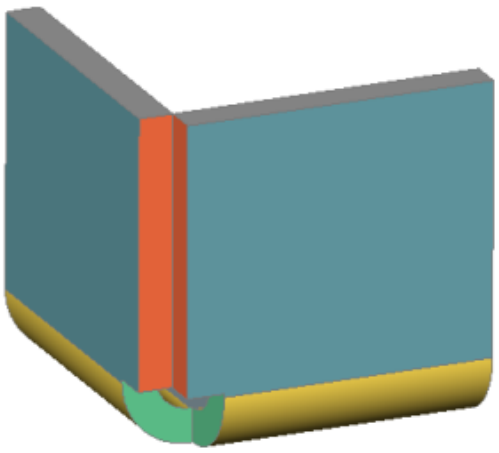

SmJunctionSwitch

Quad

1.
2. Quad**Switch Junction Type**

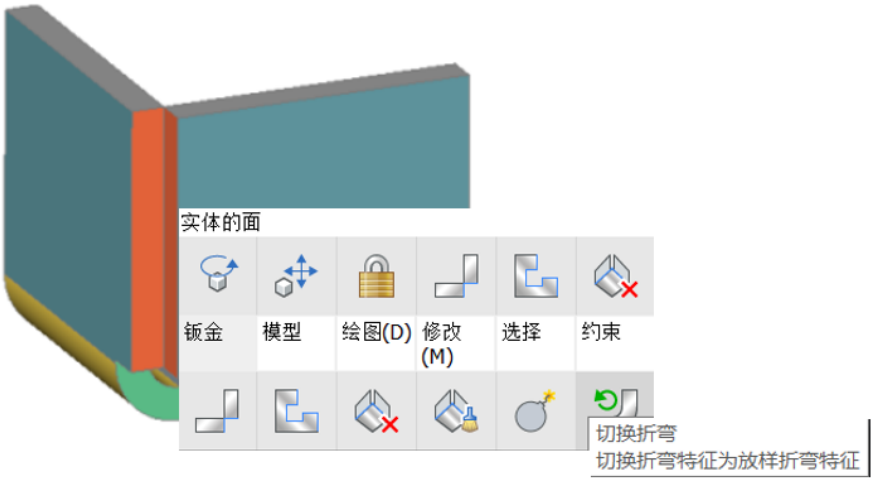

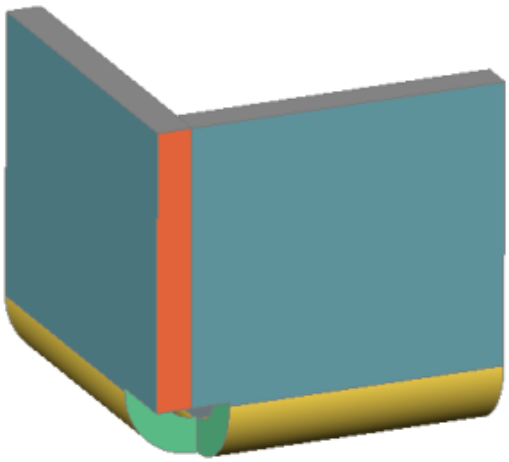

1

1. “”
2.

3. **Flange_XFlange_ Y**



2

1.

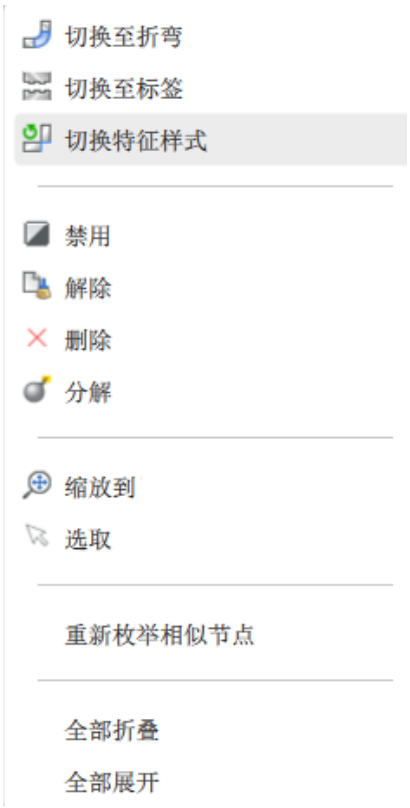

2. “”